# LS-30V24

LED-Netzteil für 24 Vdc Konstantspannung
1,25 A (30 W) max., IP20, unabhängige Installation, nicht-dimmbar
Flackerfrei gemäß IEEE 1789

SELV

INDEPENDENT INSTALLATION

FLICKER FREE

# Explosionszeichnung

## Elektrische Daten

| | | |
|---|---|---|
| **Nennspannung** | 220...240 Vac | |
| **Eingangspannung** | 198...264 Vac | |
| **Netzfrequenz** | 50/60 Hz | |
| **Leistungsfaktor (λ)** | > 0,9 | 220...240 Vac |
| **Eingangstrom** | 0,24 A max. | Volllast, 198 Vac |
| **Leerlaufverluste** | ≤ 0,5 W | |
| **Einschaltstrom** | 30 A max. | |
| **Schutzleiterstrom** | < 0,7 mA | 240 Vac |
| **Ausgangsspannung** | 24 Vdc | |
| **Ausgangsstrom** | 0...1,25 A | |
| **Nennausgangsleistung** | 30 W max. | |
| **Effizienz** | ≥ 84 % | |
| **Lebensdauer** | > 30.000 h | 45 °C |
| **Dimmbar** | Nein | |

## Betriebsbedingung

| | |
|---|---|
| **Umgebungstemperatur (ta)** | -25...+45 °C |
| **Max. Oberflächentemperatur (tc)** | 80 °C |
| **Zulässige rel. Luftfeuchte** | 20...90 % |
| **Schutzklasse** | II |
| **Schutzart** | IP20 |

## Schutzeinrichtung

| | | |
|---|---|---|
| **Kurzschlussschutz** | Ja * | |
| **Überlastschutz** | Ja * | 105...150 % |
| **Überspannungschutz** | Ja * | > 25,2 Vdc |
| **Übertemperaturschutz** | Ja * | |

(*) Der Ausgang schaltet sich aus und wird wiederherstellt, nachdem das Problem beseitigt wird und der Netzteil erneut gestartet.

## Normen & Zertifikate

| | |
|---|---|
| **Normen (LVD)** | EN 61347-1, EN 61347-2-13<br>EN 62493 |
| **Normen (EMV)** | EN 61000-3-2, EN 61000-3-3<br>EN 61000-4-2, EN 61000-4-5<br>EN 55015, EN 61547 |
| **Prüfzeichen** | CE |
| **RoHS übereinstimmend** | Ja |

## Installation

| | |
|---|---|
| **Art der Installation** | Unabhängige Installation |
| **Art des Anschluss** | Federzugklemme |
| **Leitungsquerschnitt, eingangseitig** | 0,5...1,5 mm² |
| **Leitungsquerschnitt, ausgangseitig** | 0,5...1,5 mm² |
| **Abisolierlänge, eingangseitig** | 7,0...9,0 mm |
| **Abisolierlänge, ausangseitig** | 7,0...9,0 mm |

## Abmessung

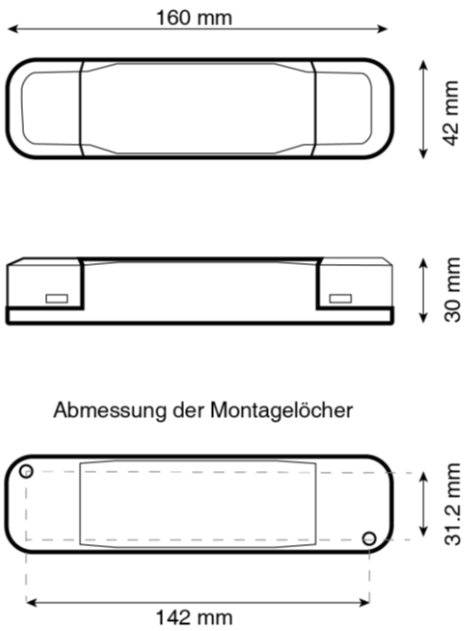

## Anschluss

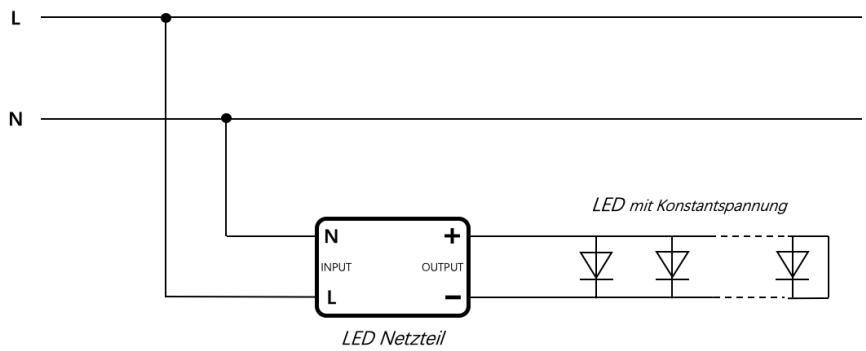


## Sicherheitshinweis

| | |
|---|---|
| | Bei direktem oder indirektem Kontakt mit spannungsführenden Teilen kommt es zu einer gefährlichen Körperdurchströmung. Elektrischer Schock, Verbrennungen oder der Tod können die Folge sein. Bei unsachgemäß ausgeführten Arbeiten an spannungsführenden Teilen besteht Brandgefahr.<br>■ Vor Montage und Demontage Netzspannung freischalten!<br>■ Arbeiten am 230 V-Netz nur von Fachpersonal ausführen lassen. |